Przetworniki *TF*

Przetworniki prądowe elastyczne

dedykowane do DIRIS Digiware I, DIRIS A-40, DIRIS B i ISOM Digiware F-60



Elastyczne przetworniki prądowe ***TF***

Funkcje

Elastyczne **przetworniki prądowe TF** mierzą prąd obciążenia obwodu elektrycznego AC i przesyłają jego wartość do modułu pomiarowego za pomocą złącza RJ12. Dzięki szerokiemu zakresowi pomiaru, zaledwie 6 typów przetworników prądowych TF pozwala obsłużyć obwody o obciążeniach od 100 do 6000 A. Elastycznych przetworników prądowych TF można używać z DIRIS Digiware I, DIRIS A-40, DIRIS B i ISOM Digiware F-60.

Zalety

Plug & Play
- Szybkie połączenie RJ12 ułatwia okablowanie, zwiększa jego niezawodność i eliminuje błędy podczas podłączania przewodów. Pozwala również na automatyczne wykrywanie typu przetwornika i jego przekładni.
- Przetworniki można montować w obu kierunkach.

Dokładność zgodnie z IEC 61557-12
- Klasa 0,5 dla całego układu pomiarowego (PMD + przetworniki prądowe TF) od 2 do 120% prądu znamionowego In.
- Dokładność jest gwarantowana niezależnie od umiejscowienia przewodnika w pętli.

Prostota stosowania
- System blokujący zapobiega otwarciu pętli, gwarantując ciągłe funkcjonowanie i dokładność nawet w trudnych warunkach.

Instalacja
- Seria elastycznych przetworników TF została zaprojektowana specjalnie z myślą o istniejących instalacjach z ograniczeniami miejsca lub takich, w których występują prądy o wysokim natężeniu.

Prostota stosowania
- Elektronika cewki Rogowskiego została zminiaturyzowana i zintegrowana bezpośrednio w kablu RJ12, umożliwiając szybką i bezinwazyjną instalację (brak elementów montowanych na szynę DIN) w rozdzielnicach elektrycznych.
- Elektronika jest zasilana z PMD przez przewód RJ12 i nie wymaga zasilania zewnętrznego.

Rozwiązanie dla

- Przemysłu
- Budynków
- Infrastruktury
- Serwerowni



Zalety

- Plug & Play
- Dokładność zgodnie z normą IEC 61557-12
- Prostota stosowania
- Instalacja

Zintegrowane technologie

PreciSense

Więcej informacji można znaleźć na stronie internetowej www.socomec.pl

Zgodność z normami

- IEC 61557-12
- ISO 14025
- UL

Stwórz własny projekt

- Opracuj samodzielnie konfigurację DIRIS Digiware: **https://selector.socomec.com/meter/pl/home**

METER SELECTOR DIGITAL TOOL AVAILABLE

Montaż

Montaż na przewodzie



Montaż na szynie Cu

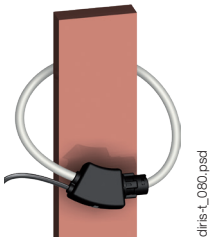

Wymiary (mm)

TF-40 i od TF-80 do TF-600

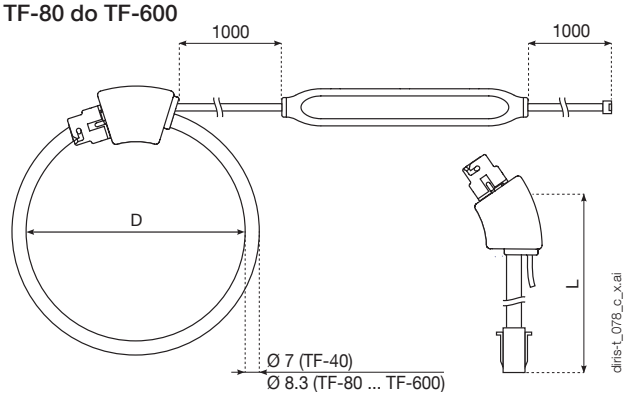

Typ	Zakres prądu znamionowego (A)	Zakres pomiaru (A)	Ø pętli (mm)	L = długość pętli (mm)
TF-40	100 ... 400	2 ... 480	40	126
TF-80	150 ... 600	3 ... 720	80	251
TF-120	500 ... 2000	10 ... 2400	120	377
TF-200	600 ... 4000	12 ... 4800	200	628
TF-300	1600 ... 6000	32 ... 7200	300	942
TF-600	1600 ... 6000	32 ... 7200	600	1885
Wymiary elektroniki: 128 x 19 x 15 mm				

Dane techniczne

Typ	TF-40	TF-80	TF-120	TF-200	TF-300	TF-600
Zakres prądu znamionowego I_n (A)	100 ... 400	150 ... 600	500 ... 2000	600 ... 4000	1600 ... 6000	1600 ... 6000
Zakres pomiaru (A)	2 ... 480	3 ... 720	10 ... 2400	12 ... 4800	32 ... 7200	32 ... 7200
Waga (g)	114	130	142	164	193	274
Napięcie maksymalne (V)	600 V L-N (goły przewód)| 1039 V L-L (goły przewód)					
Znamionowe napięcie wytrzymywane	3,6 kV					
Klasa dokładności	0,5 w połączeniu z DIRIS Digiware I, DIRIS A-40, DIRIS B zgodnie z IEC 61557-12					
Częstotliwość	50/60 Hz					
Przeciążenie chwilowe	10 x przez 1 s					
Kategoria pracy	1000 V KAT. III / 600 V KAT. IV					
Stopień ochrony	IP30 / IK07					
Temperatura pracy	-10 ... +70°C					
Temperatura przechowywania	-25 ... +85°C					
Wilgotność względna	95%, bez kondesancji					
Wysokość n.p.m.	≤ 2000 m					
Podłączenie	Przewód Socomec RJ12,skrętka, bez ekranu, 600 V, -10 / +70°C					

Numery zamówieniowe

Typ	Zakres prądu znamionowego (A)	Zakres pomiaru (A)	D = Ø pętli (mm)	L = długość pętli (mm)	Indeks
TF-40	100 ... 400	2 ... 480	40	126	4829 **0573**
TF-80	150 ... 600	3 ... 720	80	251	4829 **0574**
TF-120	500 ... 2000	10 ... 2400	120	377	4829 **0575**
TF-200	600 ... 4000	12 ... 4800	200	628	4829 **0576**
TF-300	1600 ... 6000	32 ... 7200	300	942	4829 **0577**
TF-600	1600 ... 6000	32 ... 7200	600	1885	4829 **0578**

Akcesoria	Indeks
Złącze żeńskie/żeńskie do przedłużenia połączenia RJ12 (komplet 3 szt.)	4829 **0670**

Przewody RJ12	Długość przewodu (m)										
	0,1	0,2	0,3	0,5	1	2	3	5	7	10	Zwój 50 m + 100 złączy RJ12
Liczba przewodów	Indeks	Indeks	Indeks	Indeks	Indeks	Indeks	Indeks	Indeks	Indeks	Indeks	Indeks
1	-	-	-	-	4829 **0611**	4829 **0612**	4829 **0613**	4829 **0602**	-	4829 **0603**	4829 **0601** (1)
3	4829 **0580**	4829 **0581**	4829 **0582**	4829 **0595**	4829 **0583**	4829 **0584**	4829 **0606**	4829 **0607**	4829 **0608**	4829 **0609**	-
4	-	-	-	4829 **0596**	4829 **0588**	4829 **0589**	-	-	-	-	-
6	4829 **0590**	4829 **0591**	4829 **0592**	4829 **0597**	4829 **0593**	4829 **0594**	-	-	-	-	-

(1) Maks. odległość między przetwornikiem a modułem prądowym = 10 m.